Kb100

Termonebulizador

Agri-Avi

BIOSEGURIDAD

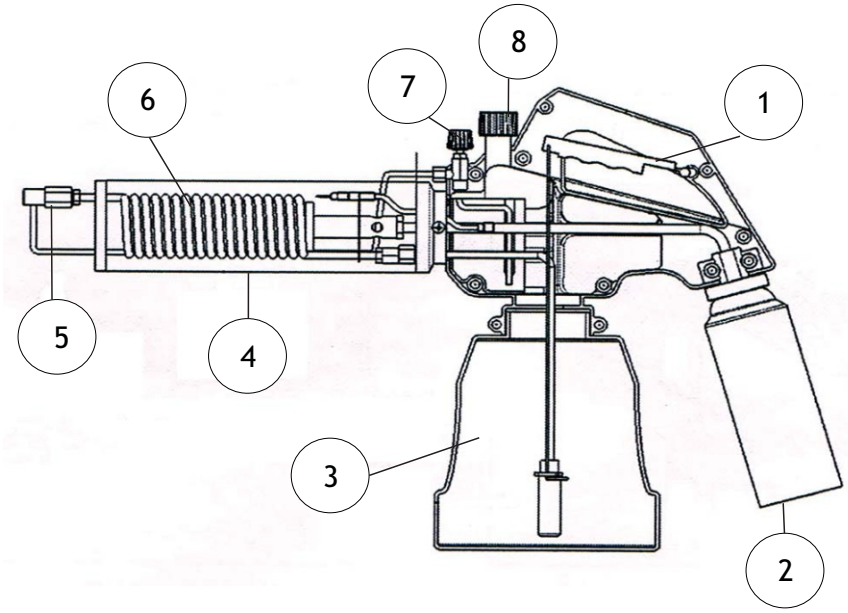

ESTE PRODUCTO NO CAUSA IVA

- Portátil
- Combustible: Cartucho Gas LP
- Encendido por chispa

1.- Gatillo de aplicación
2.- Lata de gas LP
3.- Deposito para vehículo/solución 2.8 Lts
4.- Rejilla de protección
5.- Boquilla
6.- Serpentín
7.- Regulador de la solución
8.- Tapa del tanque del producto 400 ml.

Usos: Control de plagas, Desinfección de áreas en general, granjas avícolas, incubadoras, ductos de ventilación, invernaderos, bodegas de almacenamiento, cabinas de vehículos, hospitales, escuelas, etc.

Ideal para cualquier tipo de producto

Hay productos muy agresivos que llegan a dañar los equipos, con residuos carbonizados, pero el Kb100 evita estos daños, al separar el producto en un deposito especial y evitando su paso por el carburador.

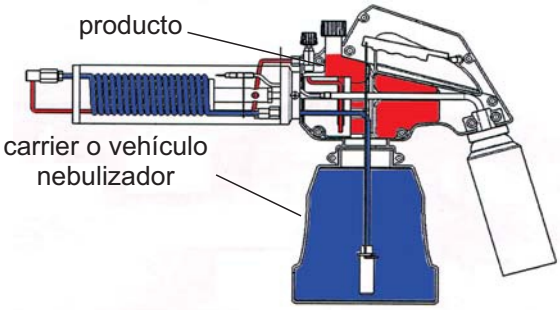

Y para soluciones nobles que no dejan residuos como TERMOGEN

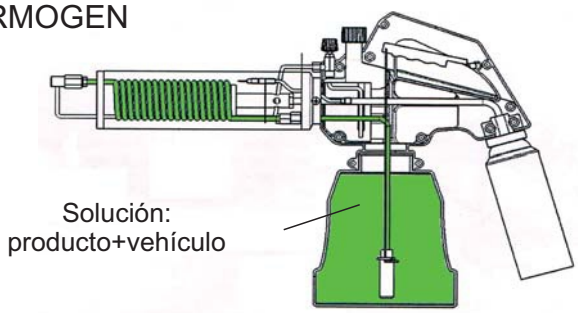

www.agriavi.com

Tels. 777 102 0109, 962 0394
informacion@agriavi.com

Gold 2000

Termonebulizador

Agri-Avi

BIOSEGURIDAD

ESTE PRODUCTO NO CAUSA IVA

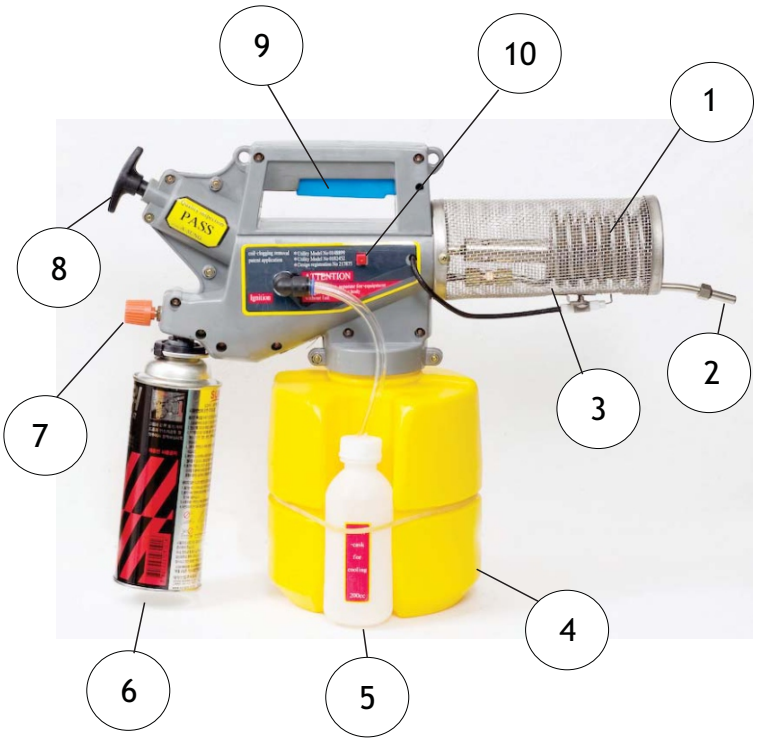

1.- Serpentín
2.- Boquilla
3.- Rejilla de protección
4.- Deposito de la solución
5.- Deposito de agua, para limpieza
6.- Lata de gas LP
7.- Regulador de gas
8.- Bomba para agua, limpieza y enfriamiento
9.- Gatillo de aplicación
10.- Interruptor de encendido por chispa

Características

Termonebulizador Portátil

Combustible: Gas LP cartucho 220 grs

Interruptor de encendido

Deposito de producto: 2 litros

Deposito de agua: 200 ml

Control de niebla y enfriamienti

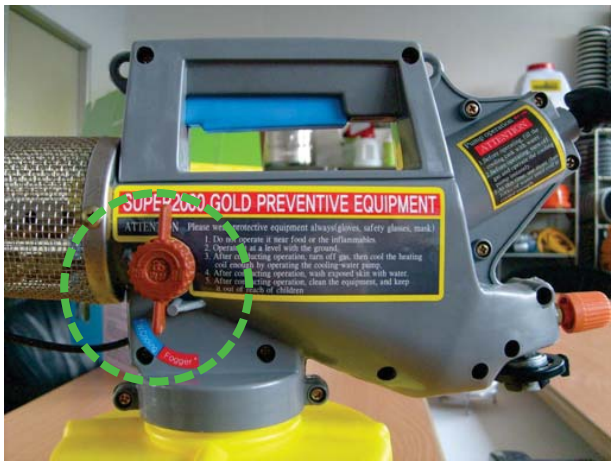

Usos: Control de plagas, Desinfección de áreas en general, granjas avícolas, incubadoras, ductos de ventilación, invernaderos, bodegas de almacenamiento, cabinas de vehículos, hospitales, escuelas, etc.

Este equipo cuenta con mecanismo de limpieza muy sencillo, consiste en una perilla de paso que permite realizar bombeo manual de agua limpia que se encuentra en un recipiente adicional.

El realizar una limpieza después de cada aplicación determina en gran medida la vida útil de los equipos al reducir obstrucción del serpentín por carbonización de residuos de productos aplicados.

www.agriavi.com

Tels. 777 102 0109, 962 0394
informacion@agriavi.com

TERMONEBULIZADOR MS-BF150

Modelo:	**MS-BF150**
Sistema de arranque	Botón de encendido / automático
Fuente de alimentación	12V DC Batería recargable
Peso	9 kg
Dimensiones:	1350mm x 230mm x 340mm
Cap. Tanque de gasolina	1.8 Litros
Consumo de gasolina	1.5 Litros/hora
Cap. Tanque del químico	8 Litros
Cap de Fumigación	40 Litros/hora

USOS:

Control de plagas, vectores, desinfección en Granjas Avícolas, Porcícolas, establos, bodegas, invernaderos, huertas, caja de camiones, entre otros.

Calle Francisco Javier Mujica No. 216 Int.2
Col. San Cristóbal, CP 62230, Cuernavaca, Morelos, México.

Tels. 777 102 0109, 170 5142
Email: informacion@agriavi.com

www.agriavi.com

Desfan 100

Uso veterinario

BIOSEGURIDAD

DESCRIPCIÓN QUÍMICA	
Apariencia	Líquido / Viscoso
Color (Gardner)	2, amarillo limón
Densidad	1.1
PH a 25° C	1.0 – 2.0 en estado puro
Punto de Ebullición	120° C
Gravedad Específica (25° C)	1.11
Ld50	5.8 g / Kg de peso

Presentacion: Garrafa 5 L.

Usos: Desinfección de paredes, pisos, techos y equipo en general de granjas, incubadoras, nacedoras, rastros. Desinfección de tolvas de alimento, vehículos, quipo de plástico. equipo quirúrgico. En lavado de cajas de camión, cabinas de choferes, botas, ropa y equipo en general. En arco sanitario, trampas y vados de desinfección.

Producto orgánico y biodegradable de amplio espectro microbicida en bajas diluciones, elimina hongos, bacterias, algas y virus, y no crea resistencia. No afecta al medio ambiente. Actúa por contacto causando el rompimiento de las paredes celulares de los microorganismos (Plasmolisis). Es altamente soluble en agua, alcohol o aceites, y de fácil aplicación.

Sustituye fácilmente a otros desinfectantes y bactericidas químicos. Puede aplicarse a diferentes concentraciones: por aspersión, nebulización, termo-nebulización, sumersión y en vehículos líquidos o por contacto directo en mezclas de ingredientes. Puede ser aplicado en equipos C.I.P. y/o en equipos manuales de limpieza.

De rápida acción, sólo requiere un mínimo de tres minutos para obtener resultados. Alta penetración, no corrosivo, efecto deodorizante y antioxidante.

De fácil manejo por no irritar la vista, la piel, no tener olor penetrante y no irritar las vías respiratorias. Y no causa problemas de intoxicación y de acumulación en el hombre y los animales de sangre caliente, por ser inocuo, no tóxico. Y utilizado en las proporciones recomendadas es inodoro, incoloro y no deja ningún sabor. No altera las propiedades organolépticas de los productos finales. No contamina el medio ambiente.

Es estable en diferentes rangos de acidez, actúa desde ph2 hasta ph12. No es afectado por temperaturas de congelamiento y soporta hasta 250° C.

No requiere de condiciones especiales de almacenamiento, La luz UV no afecta su composición. Caducidad comprobada de hasta 8 años.

Económico por su alto rendimiento. La dosis más alta es de 5 ml por cada 10 litros de agua.

Compatible con:

Termonebulizador KB-100

Termonebulizador Gold2000

Tels. 777 102 0109, 962 0394
informacion@agriavi.com

NPQ-BAC

Desinfectante y Conservador

Agri-Avi

BIOSEGURIDAD

Desinfectante orgánico biodegradable, bactericida y fungicida que dependiendo de las dosis, tiene efecto bacteriostático u oligodinámico, lo que le permite actuar como un poderoso aditivo, antioxidante, coadyuvante y conservador de alimentos.

Es un compuesto orgánico complejo cuyo ingrediente activo es el extracto cítrico de semillas de toronja (Citrus máxima) el cual contiene ácido cítrico y ácido ascórbico naturales, glicerina orgánica como estabilizante, y es estandarizado para su uso como aditivo y coadyuvante en la industria alimentaria con dimetil dialquil cloruro de amonio. Dando como resultado una poderosa formulación orgánica concentrada y altamente versátil que puede ser empleada en diferentes fases del proceso productivo, en equipos de proceso, áreas de trabajo, materias primas y producto terminado sin alterar condiciones organolépticas.

No es tóxico, es biodegradable y es apto para consumo humano.

Presentacion: Garrafa 5 L.

Altamente soluble en agua y de fácil mezcla con otros ingredientes. Utilizado en las proporciones recomendadas es inodoro, incoloro y no deja ningún sabor. No altera las propiedades organolépticas. De rápida acción, sólo requiere un mínimo de 3 minutos para obtener resultados.

Controla un gran número de hongos y bacterias y no crea resistencia. Actúa por contacto causando el rompimiento de las paredes celulares de los microorganismos (Plasmolisis).

De fácil manejo por no irritar la vista, la piel y no tener olor penetrante. No causa problemas de intoxicación y de acumulación en el hombre y los animales de sangre caliente, por ser inocuo, no tóxico.

Como conservador y antioxidante incrementa la vida útil y de anaquel de los alimentos. Es estable en diferentes rangos de PH, actúa desde ph2 hasta ph12.

No es afectado por temperaturas de congelamiento y soporta hasta 250° C.

Puede aplicarse a diferentes concentraciones : por aspersión, nebulización, sumersión, contacto directo, en mezclas de ingredientes y vehículos líquidos.

- **Deja una capa protectora**
- **Aumenta tiempo de vida en anaquel**
- **Alto rendimiento 1L: 2000L**
- **Inocuo para el lavado manual, compatible con maquinaria lavadora de huevo**
- **Compatible con manual de buenas prácticas avícolas de SAGARPA**
- **Registro SAGARPA**

www.agriavi.com

Tels. 777 102 0109, 962 0394

informacion@agriavi.com

Termogen
Desinfectante

Agri-Avi

BIOSEGURIDAD

TERMOGEN no requiere de mezclas es uso directo por termonebulización, teniendo un rendimiento de 1 ml por 5 metros cúbicos de área ambiental por tener la capacidad de hacer un gota entre 5 y 25 micras, las cuales pueden estar en suspensión, la densidad de la neblina depende de las corrientes de aire; se recomienda que TERMOGEN se aplique en las horas más frescas del día para mejores resultados.

Recomendaciones:

- Es indispensable la utilización del equipo adecuado
- Para la aplicación de este producto, se debe utilizar gogles, mascara con filtros para vapores orgánico y guantes protectores.
- Evítese el contacto directo con la piel y mucosas directamente.

Características especiales:

- No es cancerígeno.
- Es biodegradable y no contamina.
- Compatible con varios insecticidas.
- No es corrosivo

Presentación: 20L

ÁREAS DE APLICACIÓN:
Desinfección de vehículos, pipas, tolvas, jaulas, contenedores, equipos, instalaciones maquinaria, áreas de producción, proceso, silos, tanques, tinacos, bandas, bodegas, establecimientos TIF, rastros e instalaciones pecuarias en general.

Avicultura: Desinfección de interior y exterior de granjas, casetas, incubadoras, pisos, paredes, comederos, bebederos, bandejas, charolas. Desinfección de Huevo fértil para incubación y plato.

TERMOGEN es un producto certificado por la **FDA** (Food and Drug Administration) es empleado en la desinfección de maquinaria, equipos de trabajo, ambientes e instalaciones con animales vivos como granjas avícolas.

CARACTERÍSTICAS Y PROPIEDADES FÍSICO QUÍMICAS

Punto de ebullición	120°C
Apariencia	Líquido
Color	Verde
Gravedad específica	1.05 - 1.12
pH a 25°C	3.0 a 5.0
D. L. 50	6 grs / Kg de peso
pH en disolución	6.5 a 7.0
Solubilidad en agua	Completa
Biodegrabilidad	Completa

Compatible:

ESPECTRO BACTERIANO

Salmonella cholera suis	Salmonella gallinarum
Staphylococcus aureus	Pasteurella multocida
Staphylococcus faecalis	Clostridium perfringens
Pseudomonas aeruginosa	Xanthomonas campestres
Streptococcus faecium	Escherichia-coli
Pasteurella haemolytica	Proteus mirabilis
Clostridium sulfireductores	Proteus vulgaris
Klebsiella pneumoniae	Micrococcus spp
Shigella dysenteriae	Salmonella anatum
Salmonella enteretidis	Salmonella tiphy

ESPECTRO FUNGICIDA

Aspergillus flavus	Sclerotium rolfsii
Mycosphaerella musicola	Phyllosticta maytis
Mycosphaerella fijensis	Nigrospora oryzae
Colletotrichum lindemuthianum	Fusarium spp
Penicillium funiculosum	Fusarium solani
Fusarium graminearum	Phoma insidiosa
Drechslera sorokiniana	Monilinia spp
Aspergillus oryzae	Candida albicans
Rhizoctonia solani	Penicillium spp
Alternaria solani	

www.agriavi.com

Tels. 777 102 0109, 962 0394
informacion@agriavi.com

KUMO

Vehículo para termonebulizar

Propiedades de KUMO

- Aumenta el rango de ebullición y congelamiento del agua
- Caducidad de 18 meses
- Grado de Toxicidad 0 DSSA
- Soluble en Agua
- Biodegradable
- No Corrosivo
- No Explosivo
- Contiene materiales inertes
- Contiene materiales neutros

Es un aditivo hidrosoluble que disminuye la vaporización de soluciones acuosas fitosanitarias aplicadas por termonebulizacion. Mejora la homogeneidad, la visibilidad y alcance de la niebla.

Al reducir la vaporización logra que las gotas de agua con la sustancia activa contenida mantengan su tamaño original mas tiempo, obteniendo una mejor distribución en el lugar aplicado.

Kumo es un producto a base de ceras, el cual combinado con los desinfectantes o insecticidas mejora la efectividad y duración de la aplicación ya que crean micro-gotas que no desaparecen durante 12 días.

Compatible con:

Termonebulizador KB-100

Termonebulizador Gold2000

Insecticida Cucara-kill

Combate:
- cucarachas
- hormigas
- cohinillas
- tijerillas
- grillos
- arañas
- alacranes

www.agriavi.com

Tels. 777 102 0109, 962 0394
informacion@agriavi.com

Sannex

Desinfectante en aerosol

BIOSEGURIDAD

SANNEX.- Sanitizante en aerosol de amplio espectro, elaborado a base de extractos cítricos, glicoles, propelentes, solventes orgánicos y aroma. Elimina el 99.9% de virus, hongos y bacterias en superficies como equipo de oficina, zapatos, ropa. Es complemento ideal para su programa de desinfección y ayuda a mantener áreas pequeñas totalmente estériles.

Especificaiones:	
Apariencia	Liquido frío opalescente
Olor	Característico a cítricos
Color	Opalescente
pH	3.0 - 4.0
Densidad	<1 g/cm3

Presentación:
Aerosol 287 grs.

Beneficios:

- Elimina el 99.9% de virus, bacterias y hongos.
- Elimina olores desagradables.
- Es 100% biodegradable
- No es carcinogénico ni teratogénico

Aplicación:

Manos: 2 disparos

Superficies: Manijas, pasamanos, volante, llaveros, herramienta, ropa, zapatos: 2 disparos

Pequeños ambientes: interior de auto: 4 disparos

Composición Química	
Extracto cítrico	30.00 %
Solventes orgánicos	19.88 %
Propelente y esencia	50.12 %

Precauciones:
En caso de contacto con los ojos y mucosas, lave con agua abundante durante 5 minutos.

Almacenamiento: Mantenga envase cerrado, a temperatura ambiente. Proteger de la luz y la humedad. Mantener fuera del alcance de los niños. Sannex tiene una vida de anaquel de 2 años después de su fecha de elaboración.

Certificaciones:
Todos los ingredientes de Sannex son GRAS y están aprobados por la FDA

www.agriavi.com

Tels. 777 102 0109, 962 0394
informacion@agriavi.com

Atomizador Eléctrico

Agri-Avi

BIOSEGURIDAD

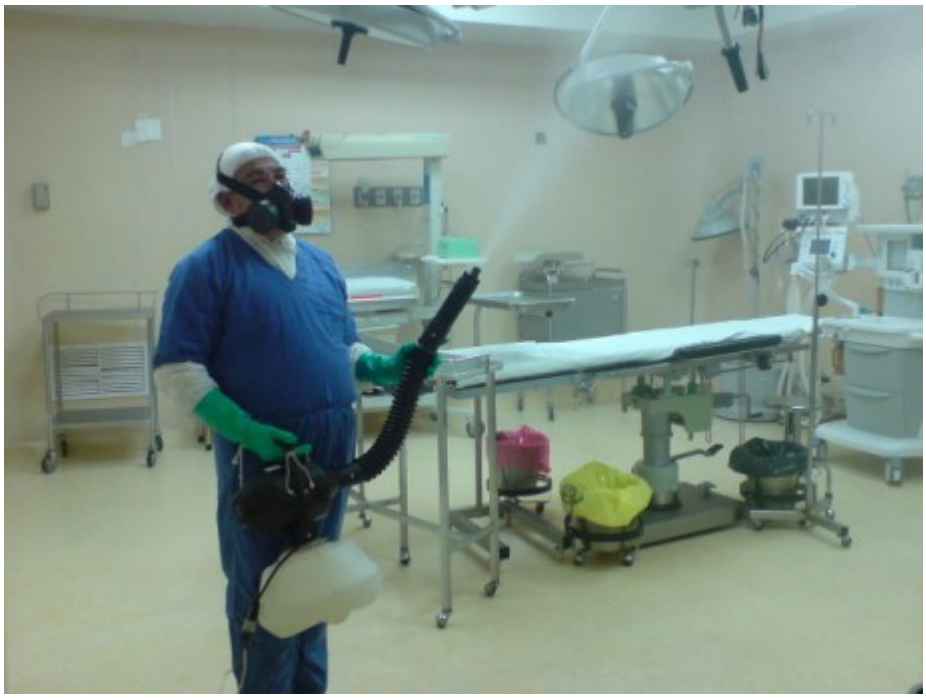

Características:

- **Capacidad:** 2 Galones
- **Aspersión Ajustable:** 1.5 a 3.5 galones /hora

  o presión alta de 6 a 14 galones /hora
- Manguera flexible EPDM
- **Medida de Goteo:** 22 - 45 micras
- **Alcance:** 13.5 pies (4 mts. aprox.)

- **Peso de la máquina:**12.88 lbs
- **Operación a:**110/120 Volts AC
- **Incluye correa**

Compatible con:

DESFAN 100 Desinfectante orgánico

Combate bacterias, virus y bacterias.

Presentación: 5 L.

*Aprobado por la FDA

Insecticida Cucara-kill

Combate: cucarachas, hormigas, cochinillas, tijerillas, grillos, arañas, alacranes

www.agriavi.com

Tels. 777 102 0109, 962 0394
informacion@agriavi.com